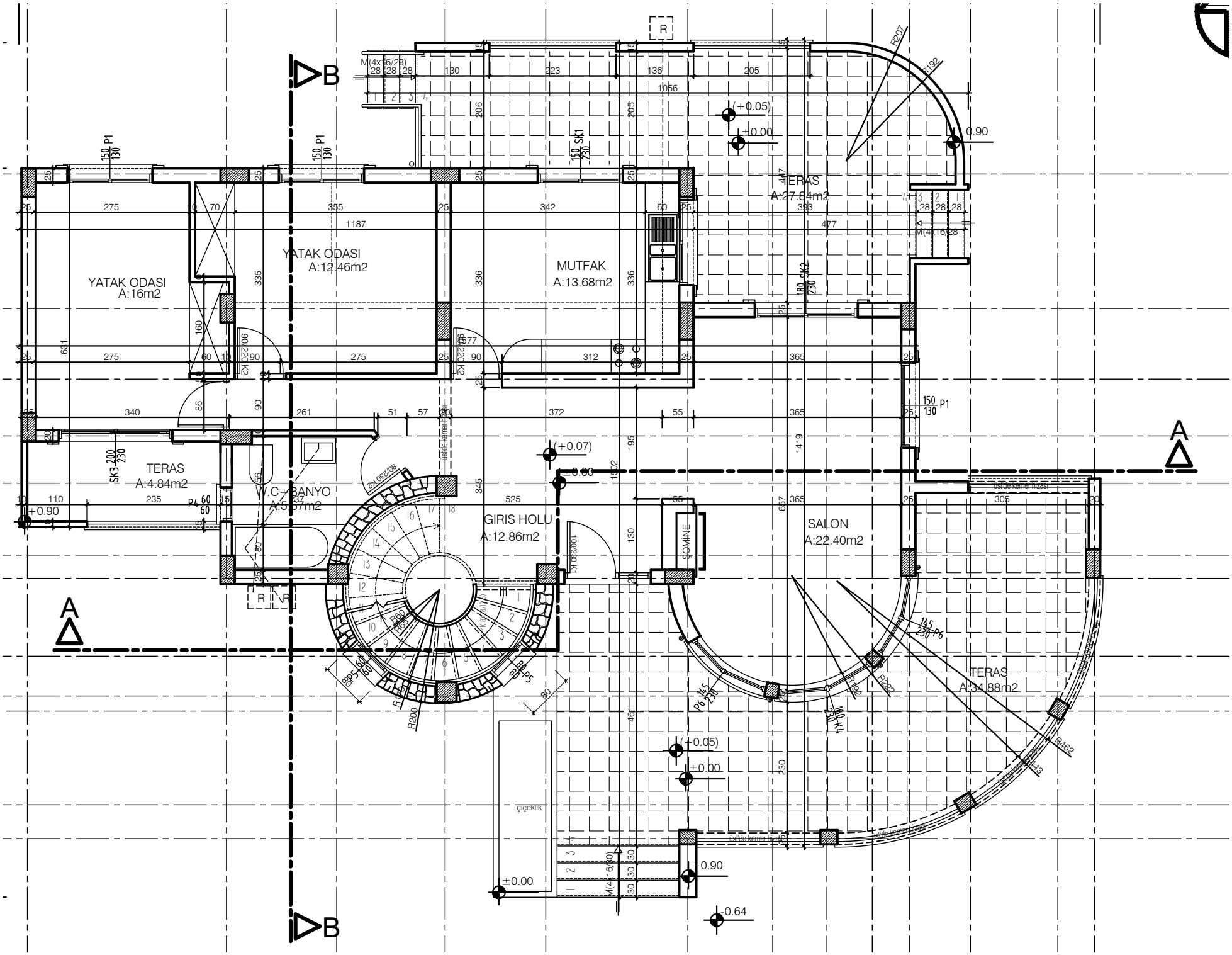
YATAK ODASI
A:16m2
YATAK ODASI
A:12.46m2
MUTFAK
A:13.68m2
TERAS
A:27.84m2
TERAS
A:4.84m2
W.C+BANYO
A:5.67m2
GIRIS HOLU
A:12.86m2
SALON
A:22.40m2
TERAS
A:34.88m2
ŞÖMİNE
çiçeklik
A
B
R
+0.05)
±0.00
-0.90
(+0.07)
-0.64